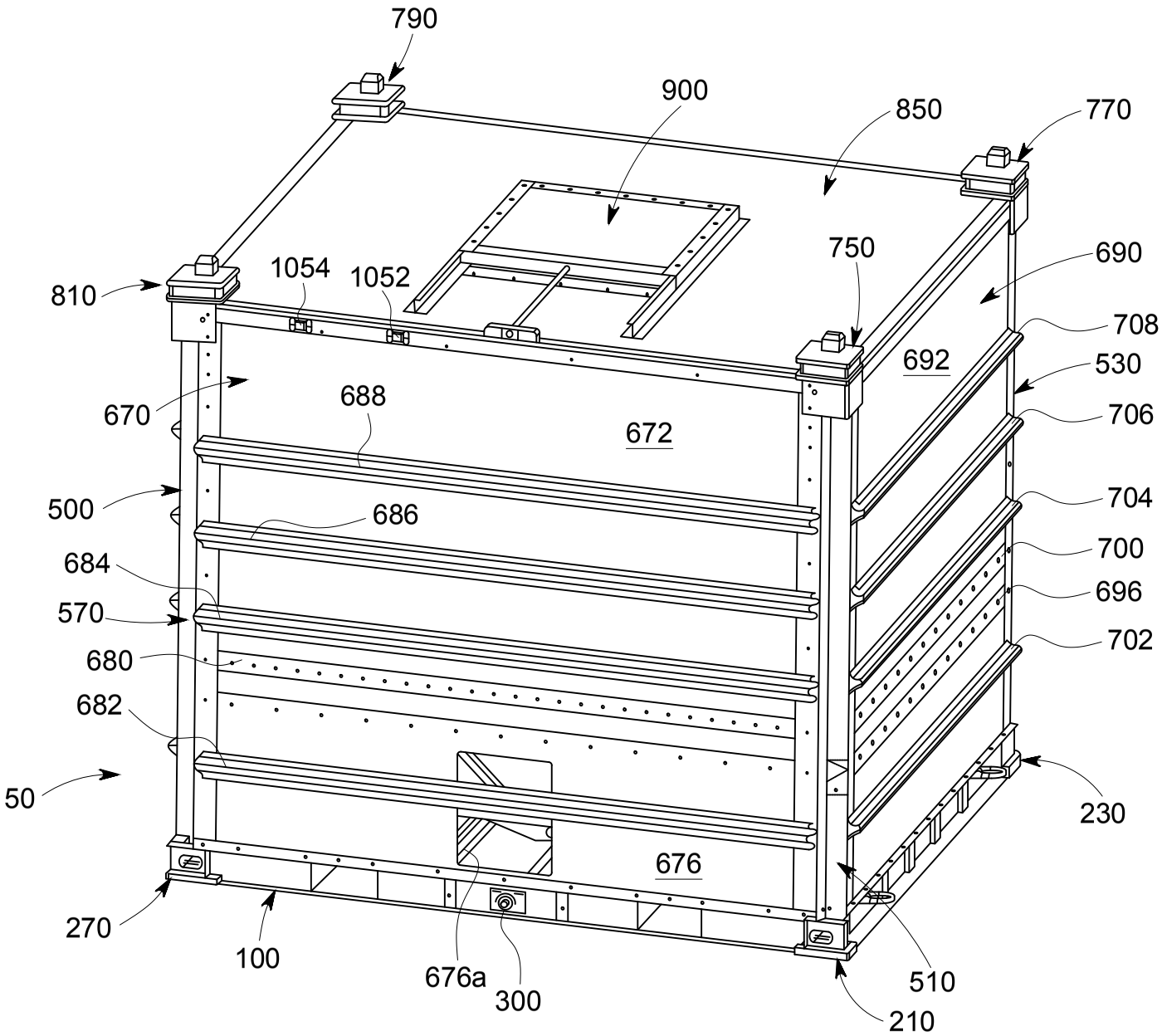
790
900
850
770
810
1054
1052
750
690
708
692
530
670
688
672
706
500
686
704
684
700
570
696
680
702
682
50
230
676
270
100
676a
300
510
210

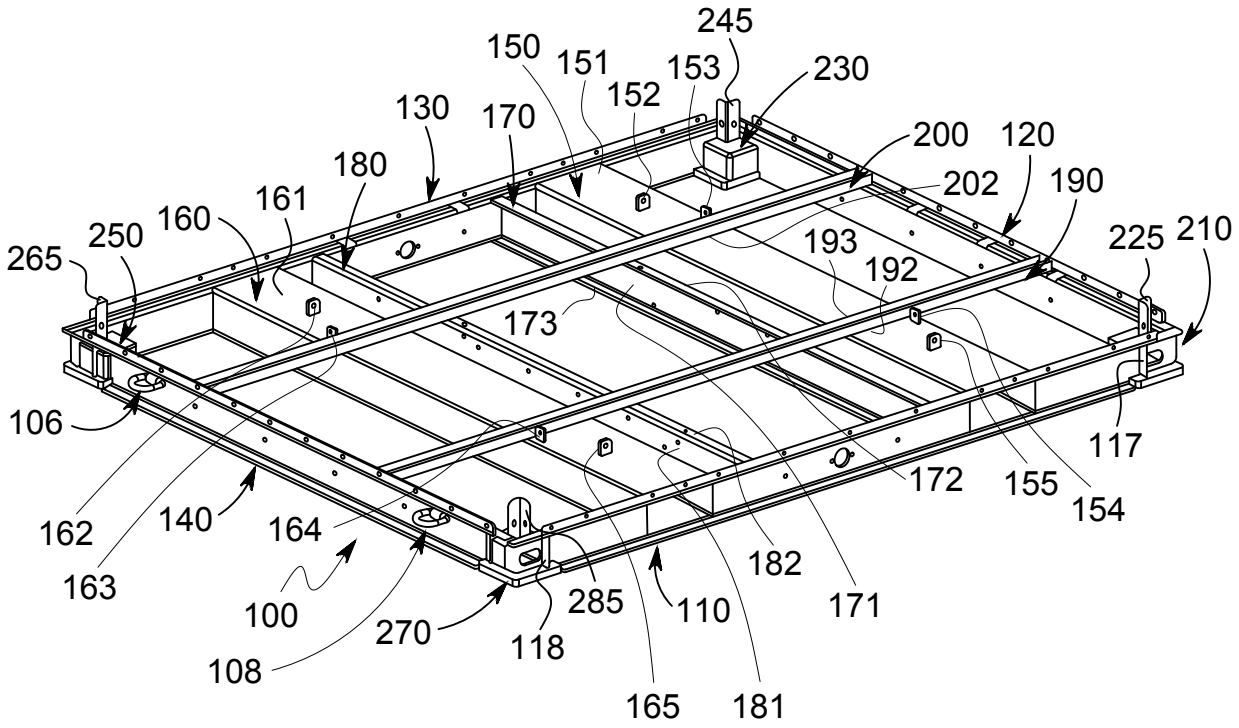
245
150
151
153
230
152
130
170
200
120
180
202
190
161
160
250
265
193
225
210
192
173
106
117
172
155
154
162
140
164
182
163
100
285
110
171
270
118
108
165
181

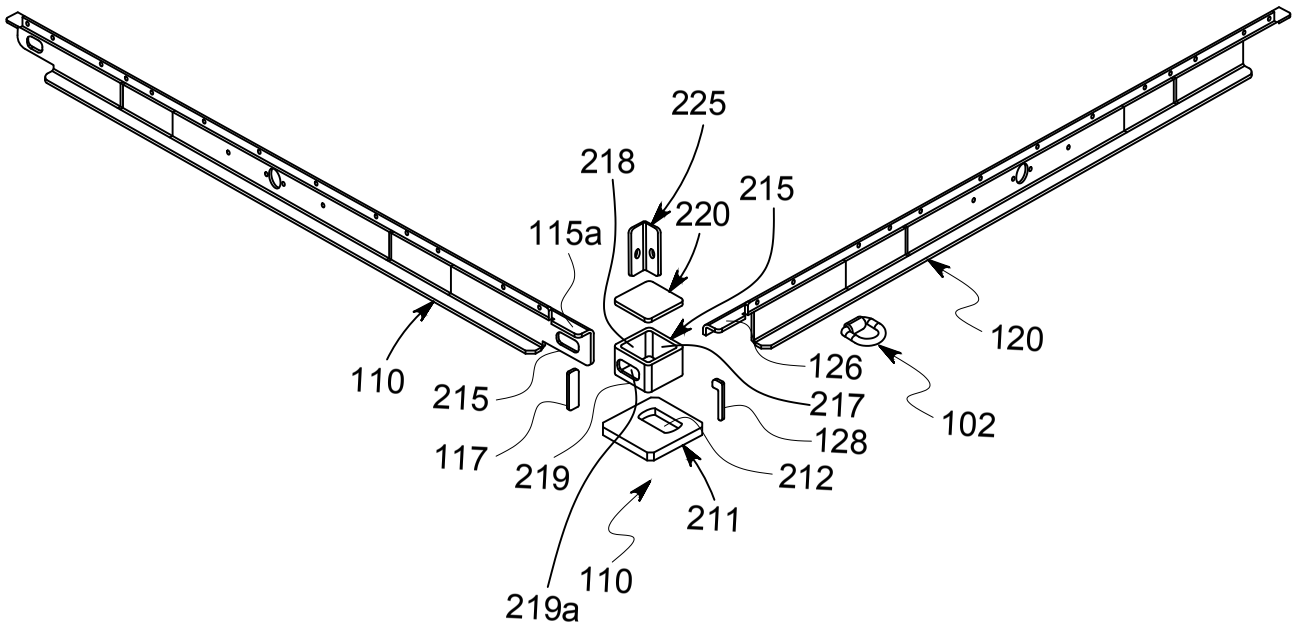
225
218
215
220
115a
110
215
117
219
219a
110
211
212
128
217
126
102
120

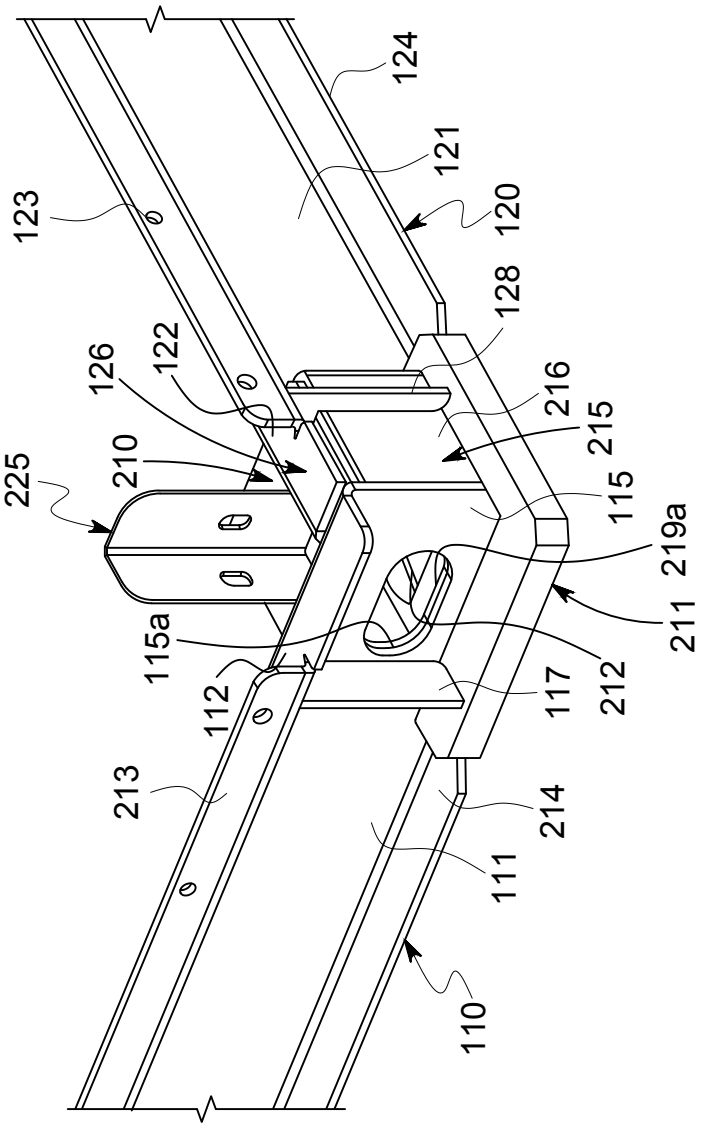
225
213
123
126
210
122
112
115a
124
121
120
128
216
215
115
219a
211
212
117
214
111
110

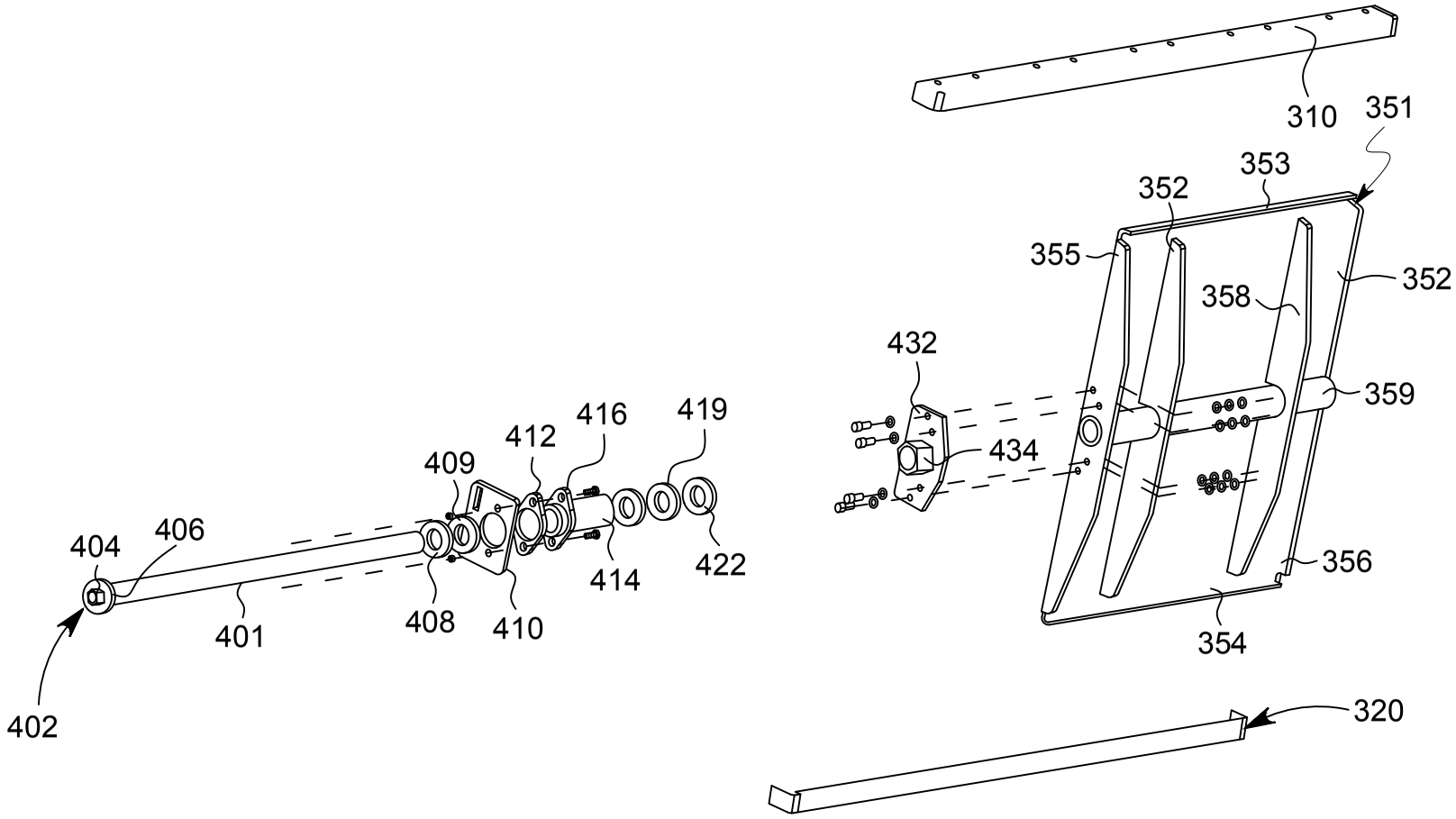
310
351
353
352
355
352
358
432
359
434
416
419
412
409
406
404
414
422
356
401
408
410
354
402
320

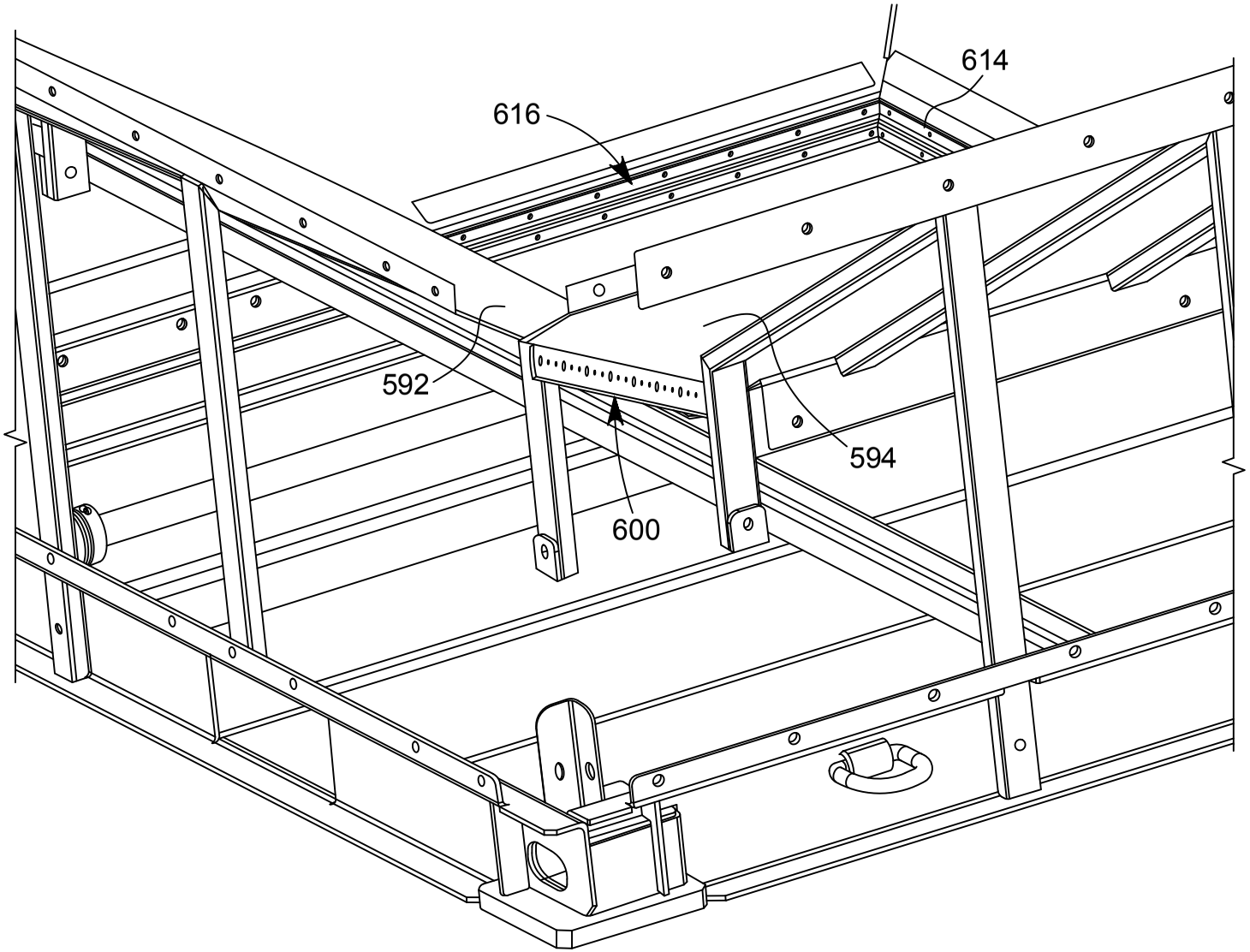
616
614
592
594
600

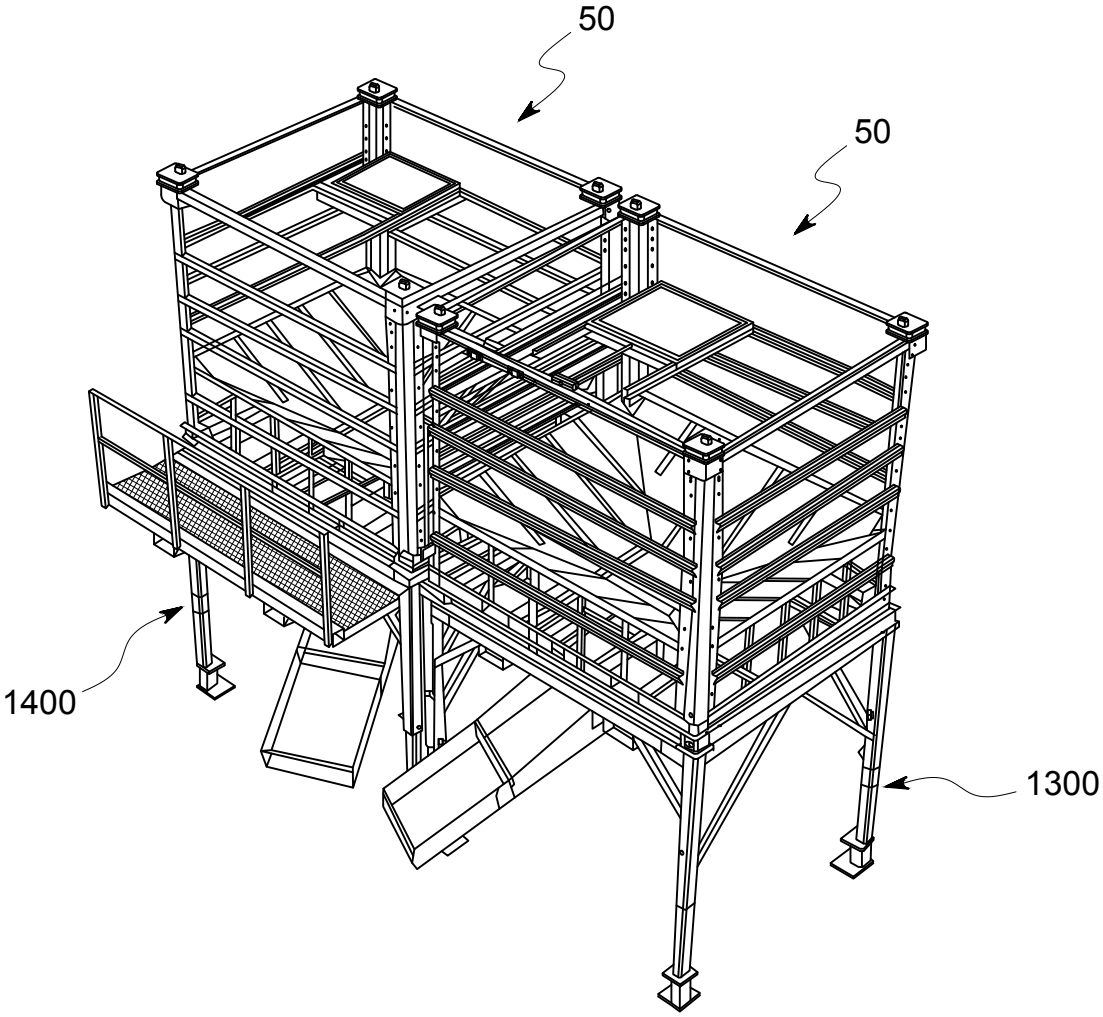
50
50
1400
1300

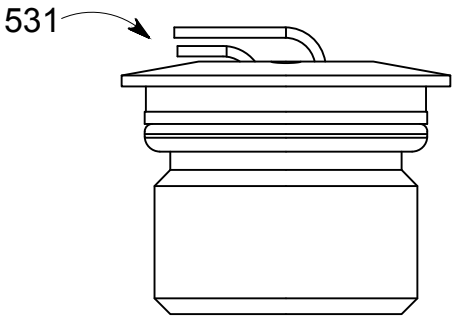
531

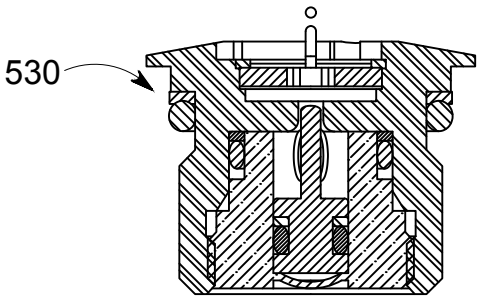
530

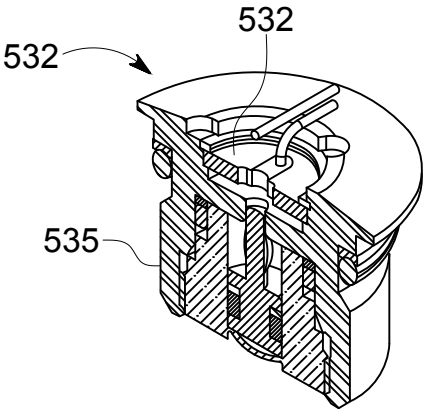
532
532
535

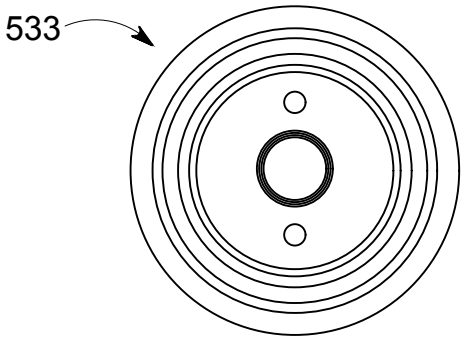
533

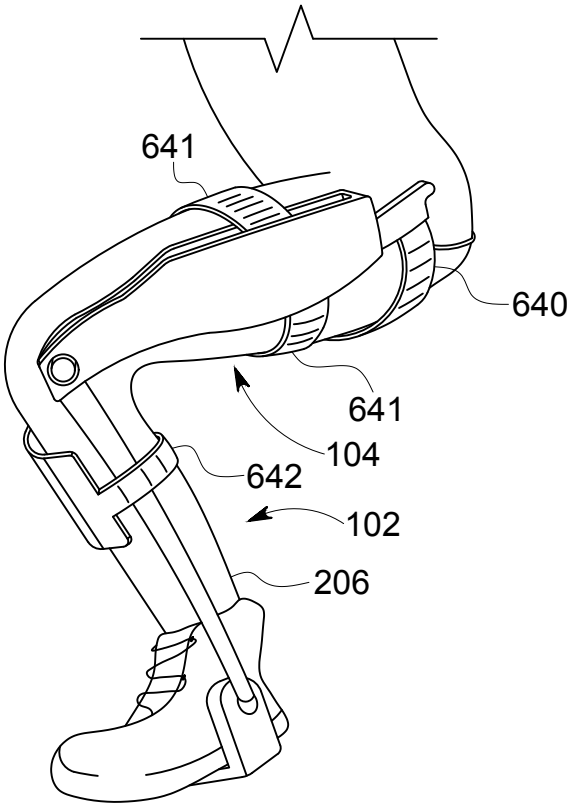
641
640
641
104
642
102
206

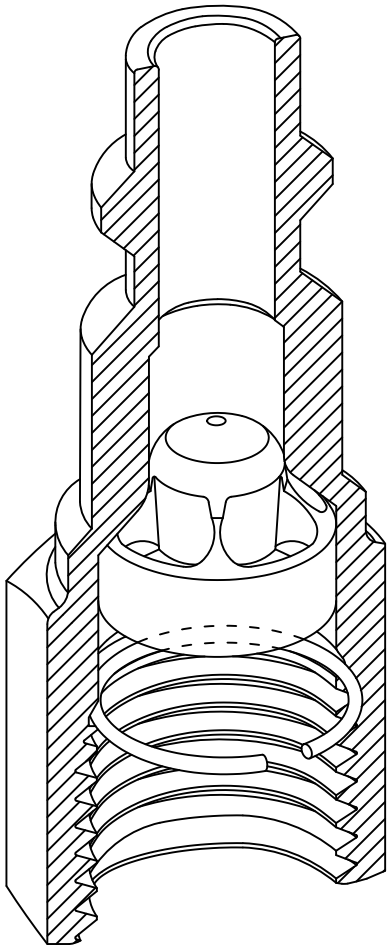

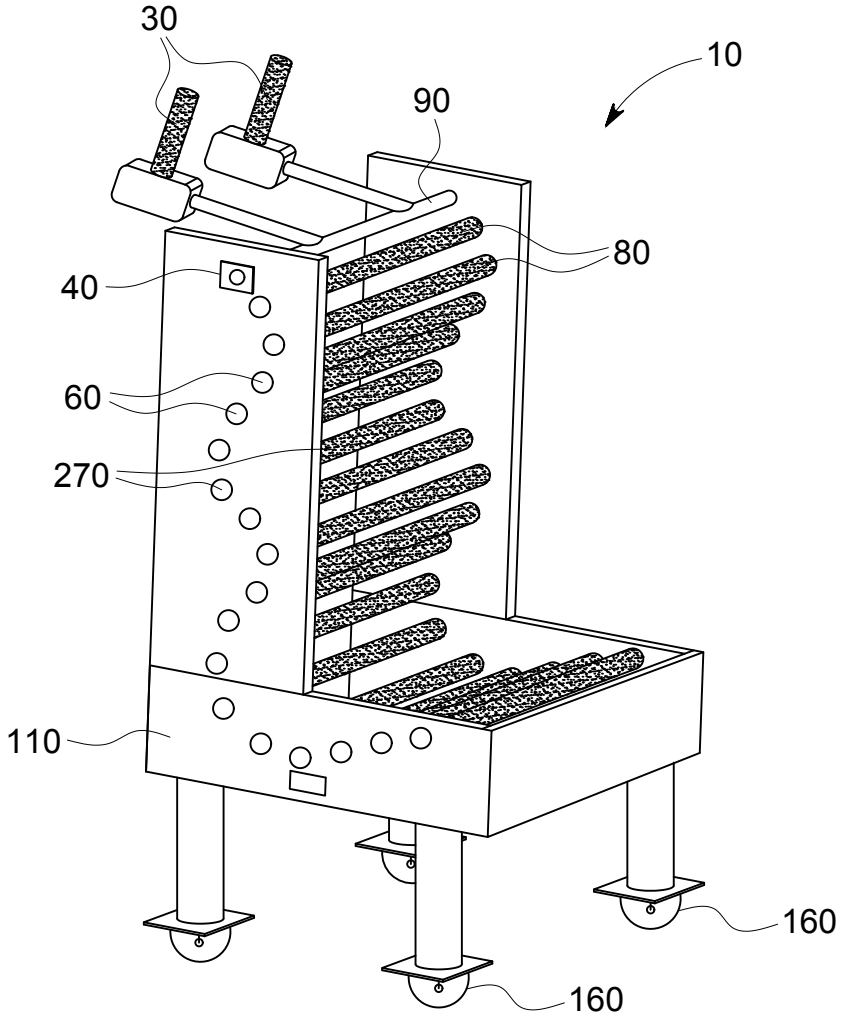
30
10
90
80
40
60
270
110
160
160

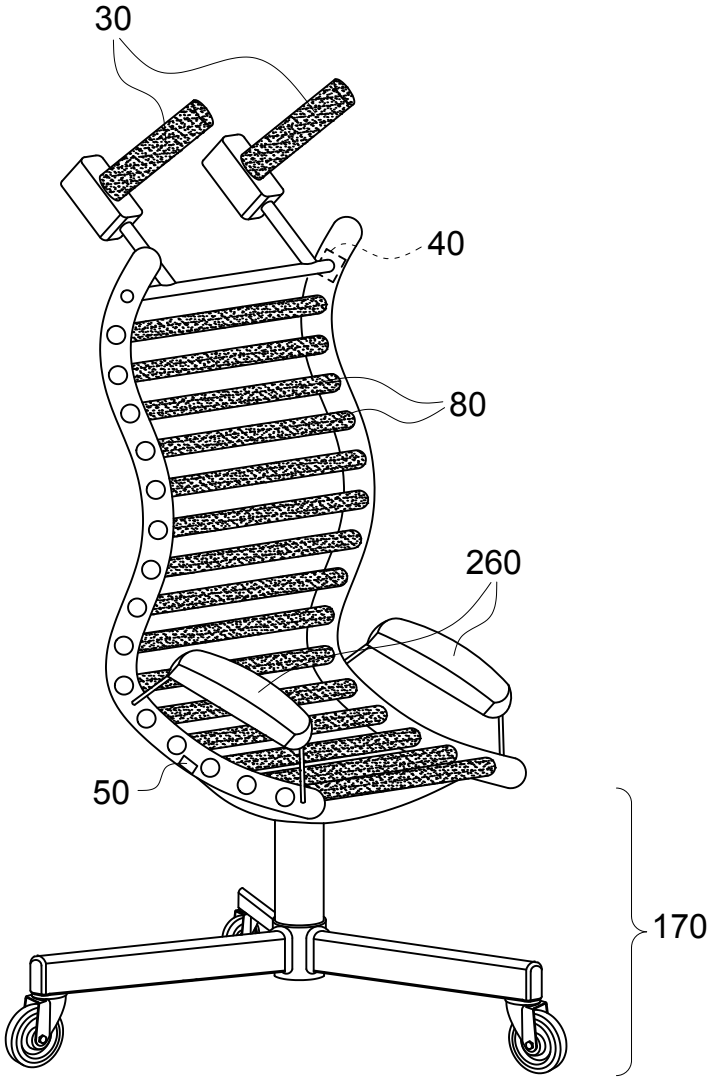
30
40
80
260
50
170

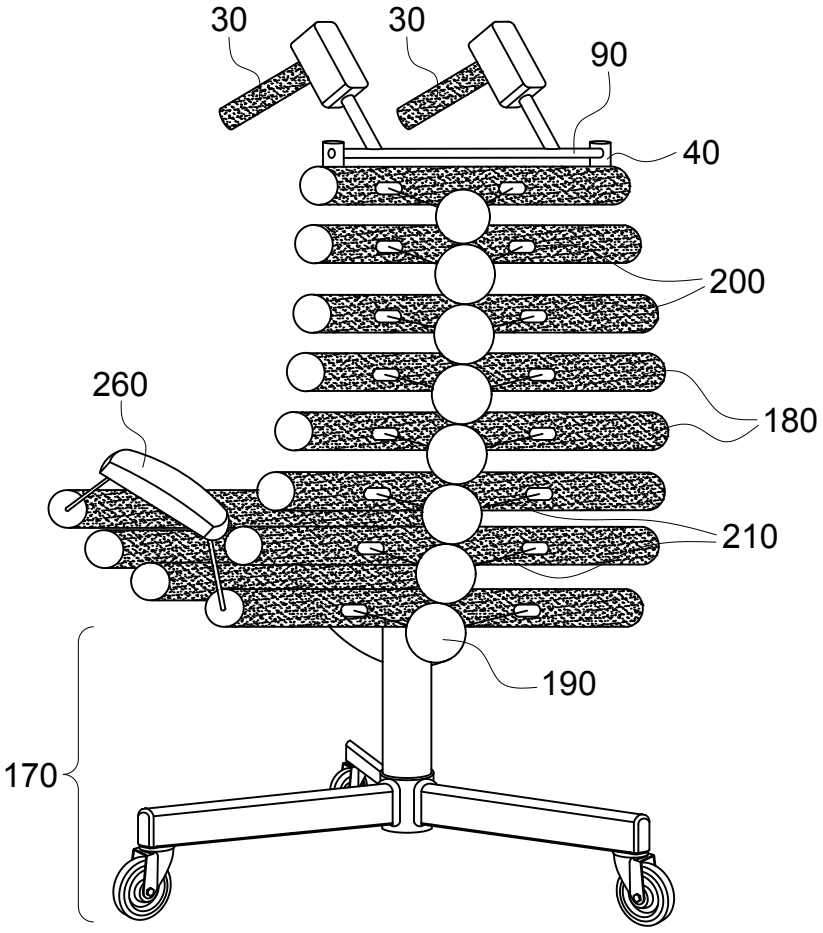
30
30
90
40
200
260
180
210
190
170

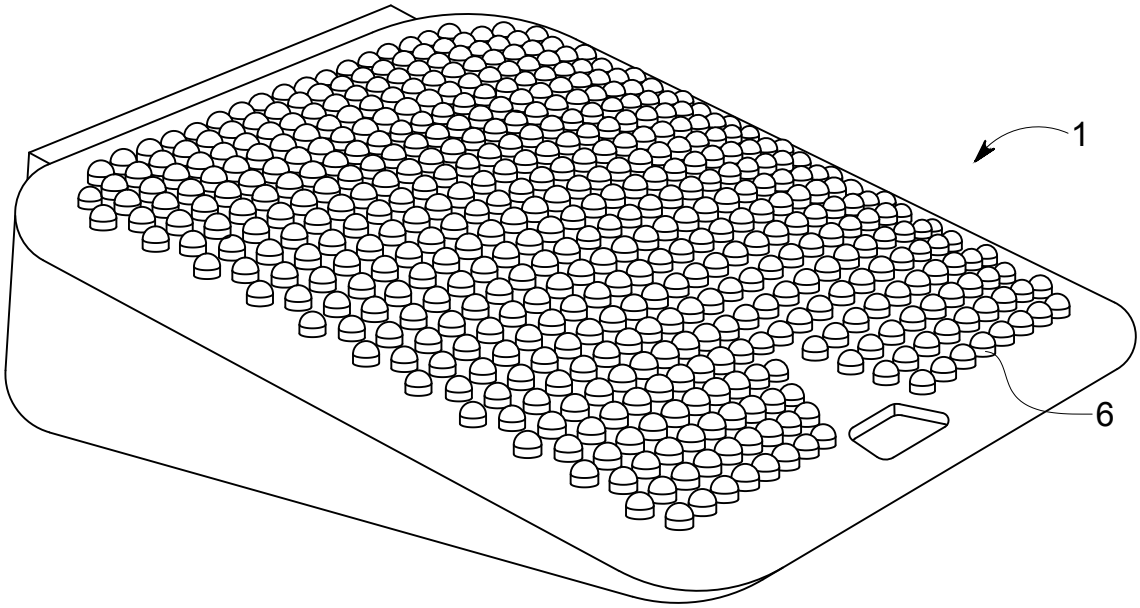
1
6